Ametlik teadaanne

Copyright © Huawei Technologies Co., Ltd. 2011. Kõik õigused on kaitstud.

Ühtegi selle dokumendi osa ei tohi reprodutseerida ega edastada üheski vormis või viisil ilma Huawei Technologies Co., Ltd. eelneva kirjaliku loata.

Selles kasutusjuhendis kirjeldatud toote juurde võib kuuluda Huawei Technologies Co., Ltd. ja võimalike litsentsiaaride autoriõigustega kaitstud tarkvara. Kliendid ei tohi mingil moel taastoota, levitada, muuta, dekompileerida, osadeks võtta, dekrüpteerida, tihendada, pöördprojekteerida, liisida, üle anda või all-litsentsida, kui loetletud piirangud ei ole kehtiva seadusega keelatud või kui need toimingud pole litsentsiga autoriõiguste omanike poolt lubatud.

Kaubamärgid ja load

HUAWEI, ja HUAWEI on Huawei Technologies Co., Ltd. kaubamärgid või registreeritud kaubamärgid.

Muud siin mainitud kaubamärgid ja toote-, teenuste ja firmade nimed kuuluvad vastavalt nende omanikele.

Android on Google Inc.-i kaubamärk.

Märkus

Mõned siinkirjeldatud toote ja selle tarvikute omadused sõltuvad installitud tarkvarast ning kohaliku võrgu võimalustest ja seadetest; kohalikud võrguoperaatorid või võrguteenuste pakkujad ei pruugi neid sisse lülitada või kohalikud võrguoperaatorid ja võrguteenuste pakkujad võivad neid piirata. Seetõttu ei pruugi loetletud kirjeldused ostetud tootele või tarvikutele täpselt vastata.

Huawei Technologies Co., Ltd. jätab endale õiguse muuta või redigeerida käesolevas juhendis sisalduvat infot või määratlusi ilma eelneva etteteatamiseta ning vastutuseta.

Kolmanda osapoole tarkvara märkus

Huawei Technologies Co., Ltd. ei oma käesolevas tootes sisalduvate kolmanda osapoole tarkvara ja rakenduste intellektuaalset omandit. Seega ei paku Huawei Technologies Co. Ltd. neile kolmanda osapoole tarkvaradele ning rakendustele mistahes garantiid. Lisaks ei paku Huawei Technologies Co., Ltd. tuge klientidele, kes neid kolmanda osapoole tarkvarasid või rakendusi kasutavad ning ei ole vastutav kolmanda osapoole tarkvara ja rakenduste toimimise eest.

Kolmanda osapoole tarkvara ja rakenduse teenused võivad katkeda või lõppeda igal ajal. Huawei Technologies Co., Ltd. ei garanteeri, et mistahes sisu või teenus on

mistahes saadavuse perioodil hallatud. Kolmanda osapoole teenusepakkujad pakuvad sisu ja teenuseid võrkude või ülekande tööriistade kaudu, mis ei ole Huawei Technologies Co., Ltd. kontrolli all. Rakenduva seaduse suurimas ulatuses on läbivalt märgitud, et Huawei Technologies Co., Ltd. ei kompenseeri ega vastuta kolmanda osapoole teenusepakkuja teenuste eest või katkestustest või nende teenuste peatamise eest.

Huawei Technologies Co., Ltd. ei vastuta käesolevasse tootesse paigaldatud tarkvara legaalsuse, kvaliteedi või mistahes muu aspekti eest ega ka muu üles laetud või alla laetud kolmanda osapoole tööde eest, nagu tekstid, pildid, videod või tarkvara. Klientide kanda jääb risk seoses mistahes juhtumitega, kaasa arvatud ühildamatus tarkvara ja käesoleva toote vahel, mis tulevad tarkvara installeerimisest või kolmanda osapoole tööde üleslaadimisest või allalaadimisest.

Käesolev toode kasutab vabavaralist Android™ operatsioonisüsteemi. Huawei Technologies Co., Ltd. on teinud süsteemi vajalikud muudatused. Seega ei pruugi käesolev toode toetada kõiki funktsioone, mida toetab standard Android operatsioonisüsteem ning see ei pruugi ühilduda kolmanda osapoole tarkvaraga. Huawei Technologies Co., Ltd. ei vastuta ühegi taolise juhtumi eest.

GARANTIIST LAHTIÜTLEMINE

KÄESOLEVA KASUTUSJUHENDI SISU ON SAADAVAL "NAGU ON". VÄLJA ARVATUD RAKENDUVAST SEADUSEST TULENEVATEL JUHTUDEL, EI ANTA GARANTIID, EI LÄBIVALT EGA OSALISELT, KAASA ARVATUD, KUID MITTE AINULT VIIDATUD GARANTIID MÜÜDAVUSE NING TEATAVAKS EESMÄRGIKS SOBIVUSE SUHTES, SEOSES KÄESOLEVA JUHENDI TÄPSUSE, USALDUSVÄÄRSUSE VÕI SISUGA.

VASTUTUSE PIIRANG

RAKENDUVA SEADUSEGA MAKSIMAALSES LUBATUD ULATUSES EI VASTUTA HUAWEI TECHNOLOGIES CO., LTD. ERILISTE, JUHUSLIKE, KAUDSETE VÕI TULENEVATE KAHJUDE EEST VÕI SAAMATA JÄÄNUD TULUDE, ÄRITEGEVUSE, ANDMETE, HEATAHTE VÕI OODATUD SÄÄSTUDE EEST.

HUAWEI TECHNOLOGIES CO. LTD. MAKSIMAALNE VASTUTUS (KÄESOLEV PIIRANG EI RAKENDU VASTUTUSELE ISIKLIKU VIGASTUSE EEST ULATUSES, MIDA RAKENDUV SEADUS KEELAB) SEOSES KÄESOLEVAS DOKUMENDIS KIRJELDATUD TOOTE KASUTAMISEGA ON PIIRATUD SUMMAGA, MILLE KLIENT TASUS TOOTE OSTU SOORITAMISEL.

Impordi- ja ekspordieeskirjad

Kliendid peavad järgima kõiki rakenduvaid ekspordi ja impordi seadusi ning eeskiju ning vastutavad vajalike valituse lubade ja litsentside hankimise eest, mida on tarvis käesolevas juhendis mainitud toote, kaasa arvatud tarkvara ja tehniliste andmete eksportimiseks, taaseksportimiseks või importimiseks.

Isikuandmed ja andmeturvalisus

Seadmes mõningate funktsioonide või kolmandate osapoolte rakenduste kasutamise tulemusena võivad teie isiklikud andmed ja teave kaduma minna või teistele kättesaadavaks saada. Soovitatakse mitmeid meetmeid teie isikuandmete ja konfidentsiaalse info kaitsmiseks.

- Paigutage enda seade turvalisse piirkonda, et teised seda lubamatult kasutada ei saaks.
- Seadke seadme ekraan lukustuma ning looge selle avamiseks parool või avamise järgnevus.
- Varundage perioodiliselt teie SIM/UIM kaardil, mälukaardil või seadme mälus olevad isikuandmed. Kui võtate kasutusele teise seadme, siis tõstke kindlasti ümber või kustutage vanas seadmes olev info.
- Kui saate sõnumeid või e-kirju võõrastelt ning muretsete viiruste pärast, siis saate need avamata kustutada.
- Kui kasutate seadet internetis surfamiseks, siis vältige veebilehti, mis sisaldavad turvariski, vältimaks teie isikuandmete vargust.
- Kui kasutate teenuseid, nagu Wi-Fi võrk või Bluetooth, siis seadke neile teenustele parool, et vältida lubamatut ligipääsu. Kui te neid teenuseid parajasti ei kasuta, siis lülitage need välja.
- Installeerige või uuendage seadme turvalisuse tarkvara ning skanneerige regulaarselt viiruste leidmiseks.
- Omandage kolmanda osapoole rakendused usaldusväärsest allikast. Allalaaditud kolmanda osapoole rakendused tuleb viiruste leidmiseks skanneerida.
- Installeerige turvalisuse tarkvara või paketid, mille on väljastanud Huawei või kolmanda osapoole rakenduse pakkujad.

- Mõned rakendused nõuavad asukoha teavet ning kannavad seda üle. Selle tulemusena võib kolmas osapool jagada teie asukoha teavet.
- Teie seade võib edastada tuvastavat ja diagnostilist teavet kolmanda osapoole rakenduse pakkujatele. Kolmanda osapoole edasimüüjad kasutavad seda teavet oma toodete ja teenuste parandamiseks.
- Kui tunnete muret oma isikuandmete ja teabe turvalisuse pärast, siis kirjutage aadressil mobile@huawei.com.

Mis on karbis

- Mobiiltelefon
- Laadija
- USB-kaabel
- Peakomplekt
- Kiirjuhend
- Aku

Telefoni ülevaade

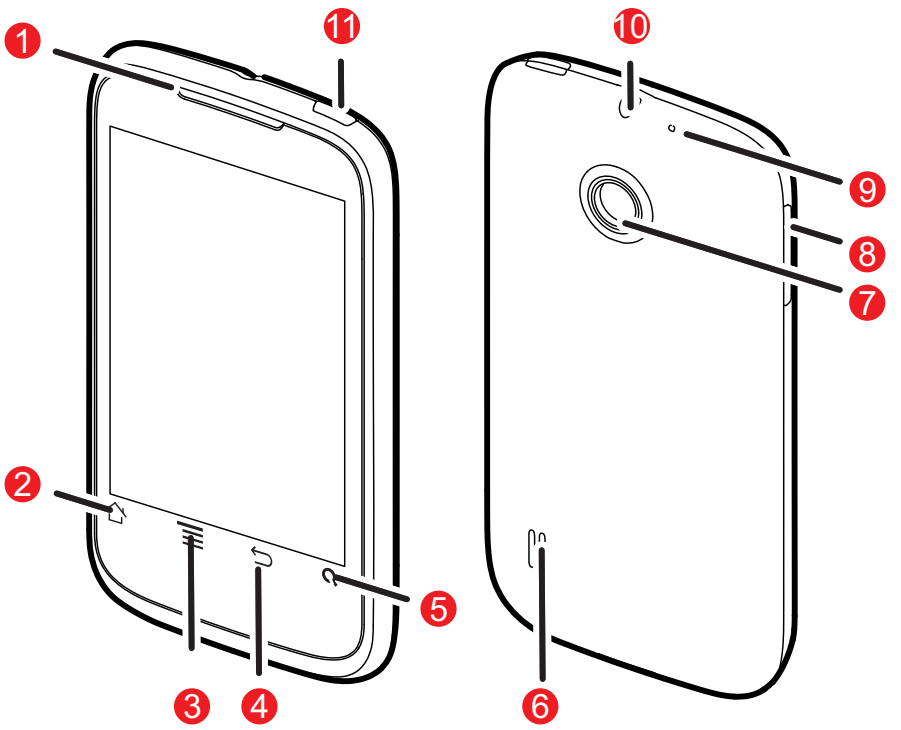

1	Kuular	2	Kodunupp
3	Menüü nupp	4	Tagasi-nupp
5	Otsingunupp	6	Kõlar
7	Kaamera	8	Helitugevuse nupud
9	Teine mikrofon	10	Peakomplekti pesa
11	Toitenupp		

Klahvifunktsioonid

	• Vajutage ja hoidke mobiiltelefoni sisselülitamiseks. • Vajutage ja hoidke **Telefoni valikud**, et avada menüü . • Vajutage ekraani lukustamiseks, kui telefon on kasutusel.
	• Puudutage eelmisele kuvale naasmiseks. • Puudutage avatud rakendustest väljumiseks. • Puudutage klahvistiku peitmiseks.
	Puudutage aktiivsel kuval menüü avamiseks.
	• Puudutage avakuvale naasmiseks. • Puudutage ja hoidke viimati kasutatud rakenduste kuvamiseks.
	Puudutage Google'i otsingu alustamiseks teie mobiiltelefonis ja veebis.

MicroSD-kaardi paigaldamine (valikuline)

Teie mobiiltelefon on juba varustatud suure mahutavusega sisseehitatud eMMC-kaardiga. Kui te soovite oma telefoni mälu laiendada, võite sisestada ka microSD-kaardi.

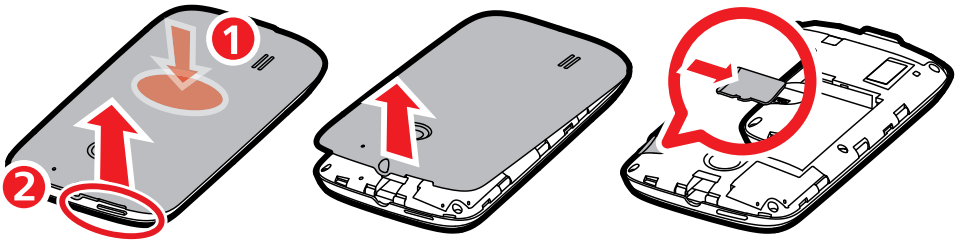

Aku paigaldamine

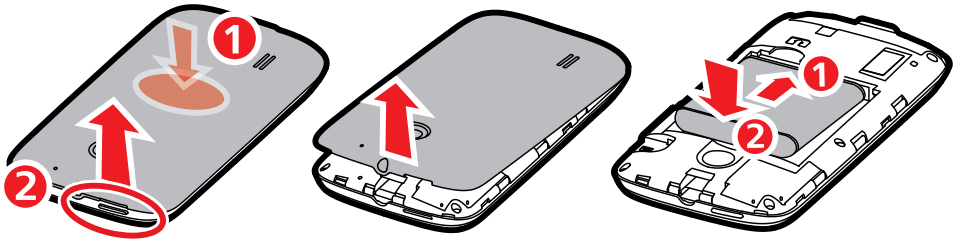

Aku laadimine

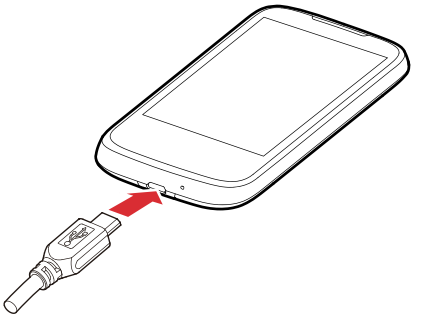

Kui telefon on laadimise ajal sisse lülitatud, näitab märguanderibal olev akuikoon laadimise olekut. Kui akuikooni olekutähiseks saab , tähendab see, et teie mobiiltelefon on lõpuni laetud.

Mobiiltelefoni sisselülitamine

Vajutage ja hoidke . Telefoni esmakordsel sisselülitamisel palutakse teil oma kontole sisse logida ja seadistada oma mobiiltelefon.

Kiire alglaadimise sisselülitamine

1. Puudutage > **Sätted** > **Rakendused**.
2. Valige märkeruut **Kiire algkäivitamine**.

Ärge lülitage seadet **Kiire algkäivitamine** sisse lennukis viibides.

Mobiiltelefoni väljalülitamine

1. Vajutage ja hoidke , et avada menüü **Telefoni valikud**.
2. Puudutage **Lülita välja**.

- Kui seadistus **Kiire algkäivitamine** on lubatud, läheb telefon sügava une režiimi.
- Kui seadistus **Kiire algkäivitamine** on lubatud, puudutage telefoni väljalülitamiseks **OK**.

Mobiiltelefoni taaskäivitamine

1. Vajutage ja hoidke , et avada menüü **Telefoni valikud**.
2. Puudutage **Taaskäivita**.
3. Puudutage **OK**.

Puuteekraani kasutamine

Puuteekraani toimingud

- **Puudutamine**: puudutage sõrmega ekraani üksuste valimiseks, valiku kinnitamiseks või rakenduse käivitamiseks.

- **Puudutamine ja hoidmine**: puudutage sõrmega üksust; hoidke sõrme ekraanil niikaua, kuni mobiiltelefon sellele reageerib. Näiteks aktiivsel kuval menüüvaliku avamiseks vajutage ekraani ja hoidke sellel sõrme niikaua, kuni menüü kuvatakse.
- **Sirvimine**: liigutage sõrme mööda ekraani kas põiki- või pikisuunaliselt.
- **Lohistamine**: puudutage ja hoidke sõrme soovitud üksusel. Üksuse liigutamiseks lohistage üksust suvalisse kohta ekraanil. Võite lohistada ikooni, et see teise kohta nihutada või kustutada.

Avakuva

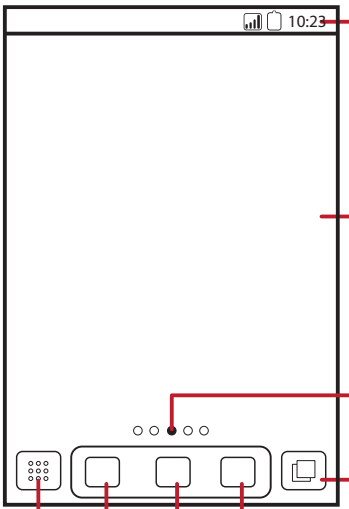

Märguanderiba:
Kuvab teie telefoni märguanded ja olekuikoonid. Liigutage märguandepaneeli avamiseks allapoole.

Kuvamisala:
Näitab teie telefoni kasutamis- ja kuvamisalasid.

Tähistab praegust kuva.

Puudutage avakuva pisipiltide või selle laienduste avamiseks.

Otseteed
Puudutage kõikide oma rakenduste vaatamiseks.

Puudutage ja hoidke ühte otseteedest kuni mobiiltelefon väriseb, võite lohistada selle oma soovitud asukohta või liigutada prügikasti. Samuti võite lohistada ekraaniüksuse otseteeasendisse.

Avakuva muude osade kuvamine

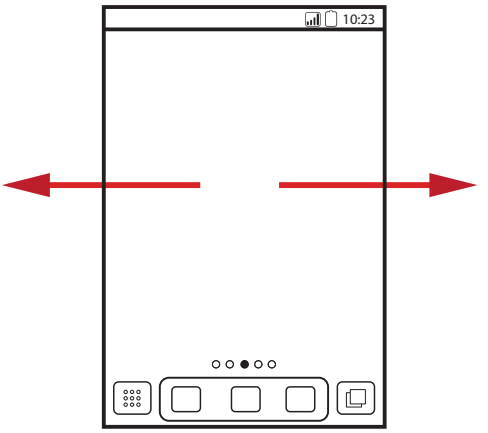

Liigutage oma sõrme vasakule või paremale üle avakuva.

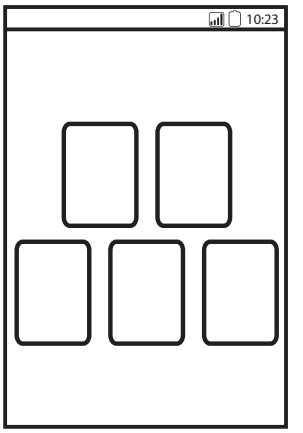

Puudutage avakuva pisipiltide või selle laienduste avamiseks .
Kuva avamiseks puudutage pisipilti.

Kuvanumbri seadistamiseks puudutage > **Avalehe sätted** > **Eriseaded** > **Ekraani number**.

Uue ekraaniüksuse lisamine

1. Puudutage ja hoidke avakuval tühja ala, kuni kuvatakse menüü **GSM-i kõne lisaseaded**.

Samuti võite puudutada valikut > **Ei saa alla laadida. See telefon ei toeta seda sisu.**, et kuvada menüü **GSM-i kõne lisaseaded**.

2. Valige avakuvale lisatav üksus.

Taustpildi muutmine

1. Olles avalehel puudutage > **Pakett sisaldab:**.
2. Taustpildina kasutatava pildi valimiseks puudutage järgmisi menüüelemente.
   - **Galerii**
   - **Interaktiivsed taustpildid**
   - **Taustpildid**

Ekraani lukustamine

- Kui telefon on sisse lülitatud, vajutage ekraani lukustamiseks . Lukustatud ekraan ei takista sõnumite ja kõnede vastuvõtmist.
- Kui telefon seisab mõnda aega jõude, lukustub ekraan automaatselt.

Ekraani avamine

1. Ekraani aktiveerimiseks vajutage .
2. Ekraani avamiseks lohistage lukuikoon vasakult paremale.

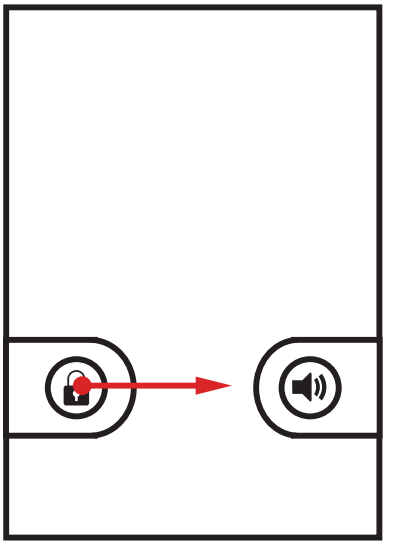

Kontaktide importimine SIM-kaardilt

1. Olles kontaktide loendis puudutage > **Kontaktide haldamine**.
2. Puudutage **Kopeeri SIM-kaardilt**.
3. Oodake, kuni SIM-kaardi sisu on laaditud. Valige kontaktid, mida soovite importida või puudutage **Kõigi valimine**, et valida kõik kontaktid.
4. Puudutage **Kopeerimine**.
5. Kui teie telefonis on mitu kontot, puudutage seda kontot, kuhu soovite kontaktid importida.

Helistamine

Helistamiseks võite kasutada rakendust **Numbriklahvistik** või valida numbri **Kontaktid** või **Kõnelogi** abil.

Helistamise ajal saate te puudutada , et kasutada teisi funktsioone. Helistamisekraanile naasmiseks liigutage märguanderiba alla ja puudutage **Praegune kõne**.

Et teie kõne oleks hästi kuuldav, ärge katke kinni telefoni allosas olevat mikrofoni.

Helistamine rakendusega Numbriklahvistik

1. Numbrivalija kuvamiseks puudutage > **Numbriklahvistik**.
2. Telefoninumbri sisestamiseks puudutage vastavaid numbriklahve.

Teie mobiiltelefon toetab funktsiooni SmartDial, mille puhul otsib telefon automaatselt sobivaid kontakte ajal, mil te puudutate numbrivalijal numbreid, ning kuvab vastavalt täpsusele sobivad tulemused. Kui ükski kontaktidest ei lange kokku sisestatud teabega, ei kuva telefon ühtegi tulemust.

3. Kõne alustamiseks puudutage .

Sissetuleva kõne vastuvõtmine

Lohistage paremale, et kõnele vastata.

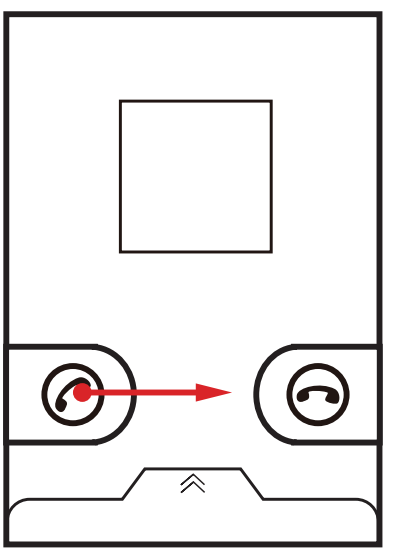

Sissetulevast kõnest keeldumine

Kõnest keeldumiseks lohistage vasakule.

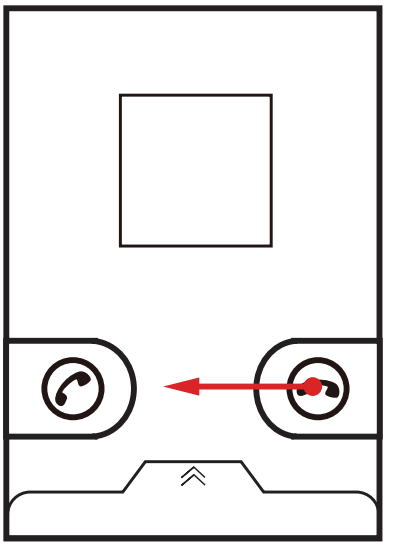

Kõnest keeldumiseks ning helistajale sõnumi saatmiseks võite puudutada ekraani allosas asuvat riba.

Sisestusviisi valimine

1. Puudutage ja hoidke ala, kuhu soovite teksti sisestada, kuni kuvatakse menüü **Muuda teksti**.
2. Puudutage **Sisestusviis**.
3. Valige sisestusviis.

Klahvistikupaneel kuvatakse automaatselt.

MMS-sõnumi loomine ja saatmine

1. Puudutage > **Sõnumid** > **Uus sõnum**.
2. Sisestage telefoninumber väljale **Adressaat** või puudutage , et valida kontakt kohast **Kontaktid**.
3. Puudutage teksti koostamise välja, et alustada sõnumi sisestamist.
4. Valikupaneeli kuvamiseks puudutage .
   - Sõnumi teema lisamiseks puudutage **Lisa teema**. Nüüd on mobiiltelefon MMS-sõnumi režiimis.

- Pildi-, muusika- või videofaili lisamiseks puudutage **Manusta**.

5. Kui sõnum on saatmiseks valmis, puudutage **Saada**.

Võite valida otse meediafaili (muusika, video või pilt) ning saata selle multimeediasõnumi manusena. Sektsioonis **Failihaldur** puudutage ja hoidke meediafaili ning puudutage seejärel **Jaga** > **Sõnumid**.

Ühenduse loomine

Andmesideteenuse sisselülitamine

1. Puudutage > **Sätted**.
2. Puudutage **Raadioside ja võrgud** > **Mobiilivõrgud**.
3. Andmesideühenduse sisselülitamiseks märkige ruut **Andmed lubatud**.

Wi-Fi sisselülitamine

1. Puudutage > **Sätted**.
2. Puudutage **Raadioside ja võrgud**, seejärel märkige **Wi-Fi** ruut Wi-Fi sisselülitamiseks.

Teenuse otseteed

1. Avage märguanderiba.
2. Puudutage ekraani ülaosas , et lülitada andmeteenused sisse või välja.

Samuti võite puudutada , , , või , et vastav teenus sisse või välja lülitada.

Telefoni andmesideühenduse ühiskasutus üle USB

Erinevates operatsioonisüsteemides USB-lõastamise kasutamiseks võib teil olla vajalik luua üle USB võrguühendus.

Oma mobiiltelefoni andmesideühendust ja SD-kaarti ei ole võimalik samaaegselt üle USB ühiskasutada.

1. Puudutage > **Sätted**.
2. Puudutage **Raadioside ja võrgud** > **Lõastamine ja portatiivne tööpunkt**.

3. Andmesideühenduse ühiskasutusse andmiseks märkige ruut **USB lõastamine**.

Telefoni andmesideühenduse ühiskasutus kaasaskantava Wi-Fi pääsupunkti abil

1. Puudutage > **Sätted**.
2. Puudutage **Raadioside ja võrgud** > **Lõastamine ja portatiivne tööpunkt**.
3. Andmesideühenduse ühiskasutusse andmiseks märkige ruut **Kaasaskantav Wi-Fi tööpunkt**.

MicroSD-mälukaardi kasutamine USB-massmäluna

1. Ühendage mobiiltelefon arvutiga USB-kaabli abil. Arvuti tuvastab microSD-mälukaardi irdmäluseadmena.
2. Avage märguanderiba ja puudutage **USB on ühendatud**.
3. Puudutage avanenud dialoogiboksis **Lülita USB-mälu sisse**, et failide edastamissoov kinnitada.

Seejärel võite failid arvutist oma mobiiltelefoni microSD-mälukaardile üle kanda.

Kaamera avamine

- Kaamera avamiseks puudutage > **Kaamera**. Kaamera avaneb rõhtpaigutusrežiimis ja on pildistamiseks või video salvestamiseks kohe valmis.
- Kaamera sulgemiseks puudutage .

Kaameraekraan

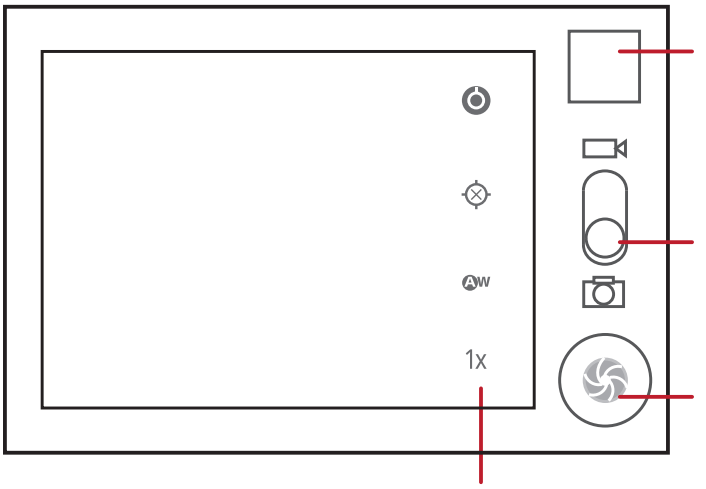

Viimase foto pisipilt. Puudutage fotode või videote eelvaatamiseks.

Lohistage üles, et salvestada videod, lohistage alla, et pildistada fotosid.

Puudutage, et pildistada.

Puudutage, et kohandada kaamera seadistusi.

Pildistamine

1. Avage kaamera ja lülitage sisse kaamerarežiim.
2. Vajadusel muutke kaameraseadeid. Seadete muutmisel eelvaade muutub.
3. Valmistage oma foto kaameraekraanil ette.
4. Pildistamiseks puudutage .

Äsja tehtud pilti kuvatakse mõni hetk. Võite teha järgmise pildi või vaadata tehtud piltide eelvaateid.

Video salvestamine

1. Avage kaamera ja lülitage sisse videokaamerarežiim.
2. Vajadusel muutke videokaamera seadeid.
3. Püüdke kaadrisse stseen, mida soovite salvestada.
4. Video salvestamise alustamiseks puudutage .
5. Salvestamise lõpetamiseks puudutage .

Muusika nautimine

Muusikateegi avamine

Muusikateegi avamiseks puudutage > **Huawei Music**.

Albumi kaanepiltide vaatamiseks võite pöörata oma telefoni päri- või vastupäeva.

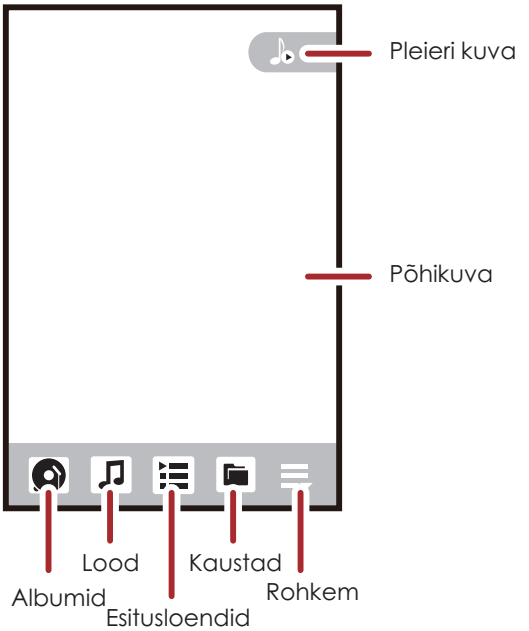

Muusika esitamine

1. Puudutage teegis muusika tüüpi.
2. Puudutage muusikafaili, mida soovite kuulata.

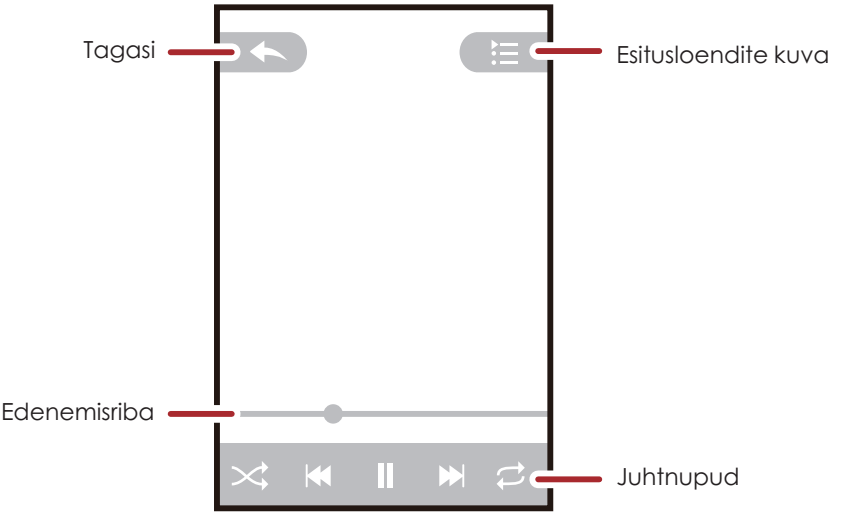

Mobiiltelefoni haldamine

Mobiiltelefoni konfigureerimiseks puudutage > **Sätted**.

Telefoni helina muutmine

1. Puudutage ekraanil **Sätted** valikuid **Heli** > **Telefoni helinatoon**.
2. Puudutage esmalt meelepärast märguannet ja seejärel puudutage **OK**. Valimisel sõnumimärguanne kõlab.

Sõnumimärguande muutmine

1. Puudutage avalehel > **Sõnumid**.
2. Sõnumiloendis puudutage > **Seaded** > **Helina valimine**.
3. Puudutage esmalt meelepärast märguannet ja seejärel puudutage **OK**. Valimisel sõnumimärguanne kõlab.

Funktsiooni Varunda kõik kasutamine

Võite varundada andmeid kasutades funktsiooni **All Backup** Funktsioonil on järgmised võimalused: **Varundus SD-le**, **SD-lt taastamine** ja **Kiire varundamine**.

Andmete varundamine funktsiooniga Varundus SD-le

1. Puudutage avakuval > **All Backup**.
2. Puudutage **Varundus SD-le**.
3. Sisestage faili nimi väljale **Faili nimi:**.
4. Valige väljal **Varundatav sisu:** sisu, mida te soovite varundada.
5. Valitud andmete varundamiseks puudutage **Varunda**.

Varundamise tühistamiseks puudutage **Tühista**.

Tehaseseadete taastamine

Kui taastate oma telefonis tehases konfigureeritud seaded, kustutatakse kõik telefoni talletatud isiklikud andmed, sealhulgas Google'i konto teave, süsteemi ja rakenduste seaded, samuti kõik alla laaditud rakendused. Telefoni lähtestamisel ei kustutata alla laaditud süsteemitarkvara uuendusi ega microSD-mälukaardil olevaid faile, näiteks muusikaklippe või videoid.

1. Puudutage ekraanil **Sätted** valikuid **Privaatsus** > **Tehaseandmetele lähtestamine**.

2. Küsimisel puudutage esmalt **Telefoni lähtestamine** ja seejärel **Kustuta kõik**. Mobiiltelefon lähtestab algsed tehaseseaded ja seejärel taaskäivitub.

Hoiatused ja ettevaatusabinõud

Käesolev peatükk sisaldab seadme kasutamisjuhendi juurde kuuluvat olulist teavet. Samuti sisaldab see teavet seadme turvalise kasutamise kohta. Lugege see teave enne oma seadme kasutamist läbi.

Elektrooniline seade

Lülitage oma seade välja, kui seadme kasutamine on keelatud. Ärge kasutage seadet, kui seadme kasutamine põhjustab ohtu või segab teisi elektroonilisi seadmeid.

Meditsiiniseadmed

- Järgige haiglates või muudes tervishoiuasutustes kehtestatud reegleid ja eeskirju. Ärge kasutage seadet, kui selle kasutamine on keelatud.
- Südamestimulaatorite tootjad soovitavad hoida seadme ning stimulaatori vahel vähemalt 15 cm vahemaad, et vältida stimulaatori töö võimalikku häirimist. Kui te kasutate südamestimulaatorit, kasutage seadet stimulaatori asukohale vastaspool ning ärge kandke seadet oma rinnataskus.

Potentsiaalselt plahvatusohtlik keskkond

Lülitage seade välja potentsiaalselt plahvatusohtliku keskkonnaga piirkondades ning tegutsege vastavalt kõikidele märkidele ja juhistele. Potentsiaalselt ohtlike keskkondadega piirkondade hulka kuuluvad piirkonnad, kus teil soovitatakse tavapäraselt oma sõiduki mootor seisata. Sädemete tekkimine sellistes piirkondades võib põhjustada plahvatust või süttimist, mis võib tuua kaasa kehavigastused või isegi hukkumise. Ärge lülitage seadet sisse tanklates. Pidage kinni kütusehoidlates, tanklates ja keemiatehastes raadioseadmete kasutamisele kehtestatud piirangutele. Samuti järgige piiranguid käimasolevate õhkimistööde piirkondades. Enne seadme kasutamist veenduge, kas läheduses on potentsiaalselt plahvatusohtlikke keskkondi, mis on sageli, kuid mitte alati selgelt märgistatud. Sellised asukohad on laevatekkide all, kemikaalide edastamise või hoiustamise kohtades ning piirkondades, kus õhk sisaldab kemikaale või tolmu, terade või metallpulbrite osakesi. Küsige vedeldatud gaasi (näiteks propaan või butaan) kasutavate seadmete tootjatelt, kas seadet võib selliste seadmete läheduses ohutult kasutada.

Liiklusohutus

Pidage seadme kasutamisel kinni kehtivatest seadustest ja eeskirjadest. Lisaks tuleb sõiduki juhtimise ajal seadme kasutamisel järgida järgmisi juhiseid.

- Keskenduge sõidule. Teie esmane kohustus on ohutu sõit.
- Ärge juhtimise ajal telefoniga rääkige. Kasutage ainult käed-vabad-tarvikuid.
- Kui peate helistama või kõnele vastama, peatage sõiduk enne seadme kasutamist tee servas.
- Raadiosagedussignaalid võivad sõidukite elektroonikasüsteemide tööd häirida. Täpsema teabe saamiseks pidage nõu sõiduki tootjaga.
- Sõidukis ei tohi seadet asetada turvapadja ega turvapadja rakendamise piirkonda. Vastasel juhul võib seade turvapadja täitumisel rakenduva suure jõu tulemusena teid vigastada.
- Ärge kasutage seadet lennukis. Lülitage seade välja juba enne lennukisse minekut. Raadioside kasutamine lennukis võib ohustada lennuki juhtimist ning häirida raadiovõrgu telefonisidet. Samuti võib see olla ebaseaduslik.

Töökeskkond

- Ärge kasutage ega laadige seadet tolmuses, niiskes ja mustas kohas või magnetväljaga kohtades. Vastasel juhul võib see kaasa tuua vooluringi tõrkeid.
- Seade vastab raadiosageduse tehniliste andmetega, kui seadet kasutatakse enda kõrva juures või kehast 1,5 cm kaugusel. Jälgige, et seadme tarvikud, näiteks seadme ümbris ja seadme hoidekott, ei koosneks metall- detailidest. Varem mainitud nõudmistele vastamiseks hoidke seade oma kehast 1,5 cm kaugusel.
- Äikesest tingitud ohtude vältimiseks ärge kasutage laaditavat seadet äikese ajal.
- Kõne ajal ärge antenni puudutage. Antenni puudutamine halvendab kõne kvaliteeti ja suurendab voolutarbimust. Selle tulemusel lüheneb kõne- ja ooteaeg.
- Pidage seadme kasutamisel kinni kohalikest seadustest ja eeskirjadest ning austage teiste isikute privaatsust ja seaduslikke õigusi.
- Hoidke seadme laadimise ajal ümbritsev temperatuur vahemikus -10°C kuni 45°C. Akutoitel seadme kasutamisel hoidke ümbritsev temperatuur vahemikus -10°C kuni 55°C.

Kuulmiskahjustuste vältimine

Peakomplekti kasutamine suure helitugevuse juures võib kuulmist kahjustada. Kuulmiskahjustuste ohu vähendamiseks lülitage peakomplekti helitugevus ohutule ja mugavale tasemele.

Laste ohutus

Pidage kinni kõikidest laste ohutust puudutavatest ettevaatusabinõudest. Lapsel seadme või selle tarvikutega, millel võivad olla väikesed ära tulevad osad, mängida lubamine võib olla ohtlik seoses lämbumisohuga. Hoidke seade ja tarvikud kohas, kust väikesed lapsed neid kätte ei saa.

Tarvikud

Valige ainult neid akusid, laadijaid ja tarvikuid, millised on seadme tootja poolt selle mudeliga kasutamiseks heakskiidetud. Teist tüüpi aku, laadija või tarviku kasutamine võib muuta seadme garantii kehtetuks, võib olla vastuolus kohalike seaduste või eeskirjadega ning võib olla ohtlik. Pöörduge edasimüüja poole täpsema teabe saamiseks heakskiidetud akude, laadijate ja tarvikute kättesaadavuse kohta teie piirkonnas.

Aku ja laadija

- Kui te seadet parajasti ei kasuta, eemaldage laadija vooluvõrgust ja seadme küljest.
- Akut võib laadida ja see võib tühjeneda sadu kordi, enne kui see lõpuks kasutuskõlbmatuks muutub. Kui ooteaeg ja kõneaeg on tavapärasest ajast oluliselt lühemad, vahetage aku välja.
- Kasutage vahelduvvoolu, mille täpsed näidud asuvad laadijal. Vale toitepinge võib põhjustada tulekahju või laadija rikke.
- Ärge ühendage aku kahte poolust voolu juhtiva esemega, näiteks metallist võtmete või kaunistustega. Vastasel juhul võib aku sattuda lühisesse ja tekitada teile kehavigastusi või põletusi.
- Aku elektrolüüdi välja lekkimisel jälgige, et elektrolüüt ei satuks teile nahale ega silma. Kui elektrolüüt satub nahale või silma, peske silmi koheselt puhta veega ning pöörduge abi saamiseks arsti poole.
- Aku deformeerumise, värvuse muutumise või tavatu kuumaks minemise puhul laadimise või hoiustamise ajal eemaldage aku kohe seadmest ning lõpetage selle

kasutamine. Vastasel juhul võib see viia aku lekkimise, ülekuumenemise, plahvatamise või süttimiseni.

- Kui toitekaabel on vigastatud (näiteks on juhtme soon väljas või purunenud) või kui pistik tuleb lahti, lõpetage koheselt kaabli kasutamine. Vastasel juhul võib see kaasa tuua elektrilöögi, laadija lühise või süttimise.
- Ärge visake akut tulle, sest see võib plahvatada. Akud võivad plahvatada ka siis, kui need on kahjustunud.
- Ärge akusid muutke ega töödelge ümber, ärge proovige neisse sisestada võõrkehasid, ärge pange neid vette ega teistesse vedelikesse, ärge jätke lahtise leegi, plahvatuse või mõne muu ohu kätte.
- Ärge laske seadmel ega akul maha kukkuda. Seadme või aku kukkumise korral, seda eriti kõva pinna peale, ning kui kasutaja kahtlustab kahjustuse tekkimist, viige kukkunud seade või aku kvalifitseeritud teeninduskeskusesse üle vaatamiseks.
- Aku ebaõige kasutamine võib kaasa tuua tulekahju, plahvatuse või muu ohu.
- Kõrvaldage kahjustatud aku kohe, järgides vastavaid eeskirju.
- Seadet tohib ühendada toodetega, millel on USB-IF-i logo või mis on läbinud USB-IF-i vastavusprogrammi.

Puhastamine ja hooldus

- Seade, aku ja laadija ei ole veekindlad. Hoidke need kuivana. Kaitske seadet, akut ja laadijat vee ja auru eest. Ärge puudutage seadet või laadijat märja käega. Vastasel juhul võib tulemuseks olla lühis, seadme rike ja kasutaja elektrilöök.
- Ärge asetage oma seadet, akut ega laadijat kohtadesse, kus nad võivad kokkupõrke tõttu kahjustada saada. Vastasel juhul võib see viia aku lekkimise, seadme rikke, ülekuumenemise, süttimise või plahvatamiseni.
- Ärge asetage seadme lähedusse magnetilisi salvestusseadmeid, näiteks magnetkaarte või flopisid. Seadmest lähtuv kiirgus või kustutada neile talletatud teabe.
- Ärge jätke seadet, akut või laadijat väga kõrge või madala temperatuuriga kohta. Vastasel juhul ei pruugi see õigesti töötada ja see võib põhjustada tulekahju või plahvatuse. Kui temperatuur langeb alla 0 °C, avaldab see mõju aku toimimisele.

- Ärge pange kuulari lähedusse metallesemeid (näiteks nõelu). Need võivad kuulari külge kinni jääda ja teid vigastada, kui te seadet kasutate.
- Enne, kui asute seadet puhastama või hooldama, lülitage seade välja ning ühendage see laadija küljest lahti.
- Ärge kasutage seadme ega laadija puhastamiseks keemilisi puhastusvahendeid, pulbrit või teisi keemilisi aineid (näiteks alkoholi või benseeni). Vastasel juhul võivad seadme osad kahjustuda või põhjustada tulekahju. Võite puhastada seadet ja laadijat niiske ja pehme antistaatilise lapiga.
- Ärge seadet ega tarvikuid lahti võtke. Vastasel juhul muutub seadme ja tarvikute garantii kehtetuks ning seadme tootja ei ole kohustatud kahjustusi hüvitama.
- Kui seadme ekraan on kõva esemega kokku puutumise tulemusel purunenud, ärge puudutage ega eemaldage purunenud osa. Sellisel puhul lõpetage koheselt seadme kasutamine ning pöörduge õigeaegselt volitatud teeninduskeskuse poole.

Hädaabikõne

Võite kasutada seadet oma teeninduspiirkonnas hädaabikõnede tegemiseks. Ühendust ei ole aga kõikides tingimustes võimalik garanteerida. Hädavajalike kõnede tegemiseks ei tasuks täielikult ainult seadmele loota.

Sertifitseerimisteave (SAR)

See seade vastab raadiolainete kiirgustasemele seatud nõudmistele.
Teie seade on madala võimsusega raadiosaatja ja -vastuvõtja. Vastavalt rahvusvahelistele juhendmaterjalidele on seade projekteeritud mitte ületama raadiolainetega kokkupuutumise piirväärtusi. Vastavad juhendmaterjalid töötas välja sõltumatu teadusorganisatsioon International Commission on Non-Ionizing Radiation Protection (ICNIRP) ning need sisaldavad ohutusmeetmeid, mis peavad tagama kõikide kasutajate turvalisuse sõltumata nende vanusest või tervislikust seisundist.
SAR (Specific Absorption Rate ehk neeldumise erimäär) on mõõtühik seadme kasutamise ajal inimese kehas neelduva raadiosagedusliku kiirguse mõõtmiseks. SAR-väärtus määratakse laboritingimustes kõrgeima võimsustaseme juures, kuid tegelik SAR-tase seadme kasutamise ajal võib olla oluliselt madalam sellest väärtusest. Seda seetõttu, et seade on loodud kasutama võrguga ühenduse saamiseks väikseimat vajalikku võimsust.
USA ja Kanada poolt kehtestatud SAR-i piir on 1,6 vatti kilogrammi kohta (W/kg) keskmiselt ühe grammi kudede kohta. Kõrgeim FCC-le ja IC-le teatatud

erineelduvuskiirus selle toote puhul kõrva juures kasutatuna on 0,537 W/kg, korrapäraselt kehal kantuna 0,655 W/kg ja Wi-Fi funktsiooni kasutades 1,240 W/kg. Euroopas kehtestatud SAR-piirväärtus on 2,0 W/kg keskmiselt 10 g kudede kohta. Kõrgeim SAR-väärtus selle seadmetüübi puhul kõrva ääres kasutamisel on 0,893 W/kg, ning õigesti keha juures kandes 0,939 W/kg.

FCC teatis

Seda seadet on testitud ning see on kooskõlas B klassi seadme piirväärtustele vastavalt FCC-reeglite 15. osale. Need piirväärtused on ette nähtud mõõdukaks kaitseks kahjulike häirete vastu kodusel kasutusel. See seade tekitab, kasutab ning võib kiirata raadiosageduslikku energiat, ning kui seadet ei paigaldata ega kasutata kooskõlas juhistega, võib see põhjustada raadioside kahjulikku segamist. Samas puudub garantii, et konkreetse paigalduse korral segamist aset ei leia. Juhul, kui see seade põhjustab raadio- või telesaadete vastuvõtu kahjulikku segamist, mida saab teha kindlaks seadme sisse- ja väljalülitamisega, palutakse kasutajal kõrvaldada segamine ühe või mitme järgmise meetme abil.

–Suunake vastuvõtuantenn mujale või asetage see teise kohta.

–Suurendage seadme ja vastuvõtja vahekaugust.

–Ühendage seade teise elektri pistikupesasse, kuhu vastuvõtja ei ole ühendatud.

–Pidage abi saamiseks nõu edasimüüja või kogenud raadio-/teletehnikuga.

See seade vastab FCC eeskirjade 15. osa normidele. Kasutamisel peavad olema tagatud kaks järgmist tingimust: (1) see seade ei tohi põhjustada kahjulikku segamist ning (2) see seade peab aktsepteerima saadud segamist sh soovitud töötamist põhjustada võivat segamist.

Muudatused ja muutmised, mis on tehtud ilma Huawei Technologies Co., Ltd. poolse vastava loata võivad tühistada FCC loa selle seadme kasutamiseks.

Kõrvaldamine ja jäätmekäitlus

See seadmel (ja kõigil kaasas olevatel akudel) toodud sümbol näitab, et neid ei tohi visata ära koos tavalise olmeprahiga. Ärge visake oma seadet või akusid ära koos sortimata olmeprügiga. Seade (ja akud) tuleb oma eluea lõpul anda üle sertifitseeritud kogumispunkti ümbertöötlemiseks või asjakohaseks utiliseerimiseks.
Seadme või akude ümbertöötlemise kohta täpsema teabe saamiseks pöörduge palun oma kohaliku omavalitsuse, jäätmekäitlusettevõtte või kaupluse poole, kust te selle seadme ostsite.
Seadme utiliseerimine peab toimuma vastavalt Euroopa Liidu elektri- ja elektroonikaseadmete jäätmete (WEEE) direktiivile. WEEE ja akude muust prahist eraldamise eesmärgiks on minimeerida ohtlike osade tekitatud kahjulikke kõrvalmõjusid keskkonnale ja inimeste tervisele.

Ohtlike ainete vähendamine

Seade vastab Euroopa parlamendi ja nõukogu määrusele nr 1907/2006/EÜ, mis käsitleb kemikaalide registreerimist, hindamist, autoriseerimist ja piiramist ning Euroopa parlamendi ja nõukogu Ohtlike ainete käitlemise piirangu (RoHS) direktiivi 2002/95/EÜ. Seadme REACH-ile vastavuse kohta täpsema teabe saamiseks külastage veebilehte**www.huaweidevice.com/certification**. Külastage aegajalt seda veebilehte värskema teabe saamiseks.

Vastavus EL-i normidele

Käesolevaga kinnitab Huawei Technologies Co., Ltd., et see seade vastab direktiivi 1999/5/EÜ põhinõuetele ja muudele asjakohastele sätetele.
Vastavusdeklaratsiooni leiate veebilehelt **www.huaweidevice.com/certification**.

CE0682 ⓘ

ⓘ Järgige seadme kasutuskohas kehtivatest riiklikest kohalikest eeskirjadest. Selle seadme kasutamist võidakse piirata mõnes või kõigis Euroopa Liidu (EL) liikmesriigis.

ⓘ Seda seadet võib kasutada kõikides ELi liikmesriikides.

Prantsusmaa: välitingimustes kasutamine on ribalaiusel 2454-2483,5 MHz piiratud kuni 10 mW e.i.r.p.

Itaalia: erakasutamiseks, üldine luba on vajalik juhul, kui WAS/RLAN-e kasutatakse väljaspool oma territooriumi. Avalikes kohtades kasutamiseks tuleb taotleda luba.

Luksemburg: võrgu ja teenuse kasutamiseks on vaja taotleda üldluba.

Norra: see alamjaotis ei rakendu Ny-Ålesundi keskusest 20 km raadiusesse jäävale geograafilisele alale.

KKK

Kuidas saan ma valida laulu telefoni helinaks?

Meediumikogus olles puudutage ja hoidke laulu, mida te soovite helinaks valida, ning puudutage seejärel **Määra helinaks**.

Kuidas vältida telefoni pööramisel automaatset paigutuste vahetumist?

Funktsiooni keelamiseks puudutage > **Sätted** > **Kuva** > **Pööra ekraani automaatselt**.

Kuidas määrata ekraanilukustuse avamise kujund?

Puudutage > **Sätted** > **Asukoht ja turvalisus** > **Ekraani luku seadistamine** > **Muster**.

Kuidas muuta klahvistiku režiimi?

Puudutage ja hoidke ala, kuhu teksti kirjutate ja valige seejärel soovitud sisestusviis.

Kuidas peatada taustal mängiva muusikapala esitus?

Puudutage märguanderiba, sirvige märguandepaneeli avamiseks allapoole ja puudutage siis muusika esitamise märguannet, et liikuda muusika esitamise kuvale.

Kuidas naasta helistamiskuvale?

Kui helistamise ajal on lahti mõni teine kuva, puudutage märguanderiba ja lohistage seda märguandepaneeli avamiseks allapoole. Seejärel puudutage käimasoleva kõne märguannet, et naasta helistamiskuvale.

Kuidas luua avakuval rakenduse otsetee?

Puudutage ja hoidke põhimenüükuval rakenduse ikooni, kuni kuvatakse avakuva. Lohistage ikoon soovitud kohta ja laske sõrm lahti.

Kuidas peita klahvistik?

Puudutage ⮌ , et klaviatuuri peita.

Telefoni kasutamise kohta täpsema teabe saamiseks lugege palun kasutusjuhendit. Kasutusjuhendi leiate, kui külastate veebilehte: http://www.huaweidevice.com/worldwide/technicaIndex.do.